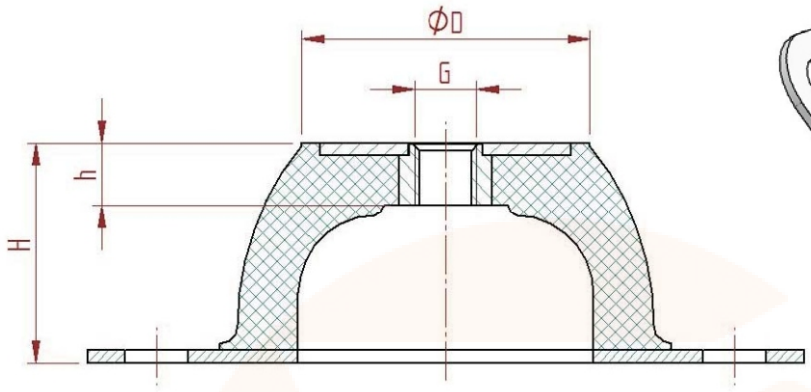

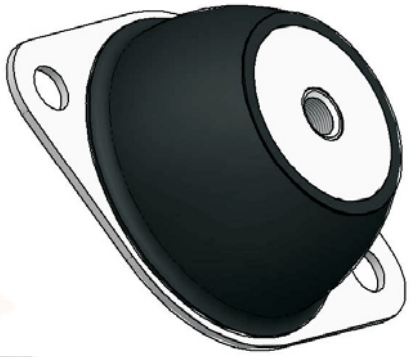

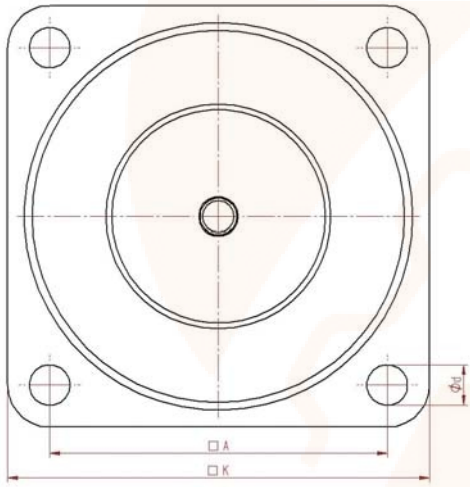

BR 0400, BR 0600, BR 1500

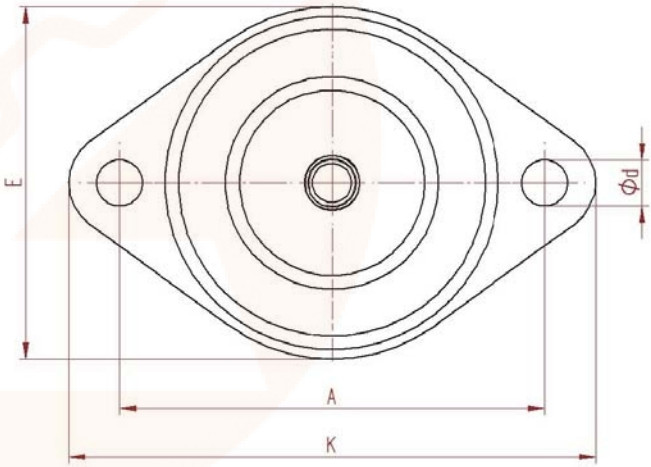

BR 0007, BR 0025, BR 0050, BR 0100, BR 0200

Типоразмер	D	E	A	K	H	h	d	G	Макс. нагруз-ка, кг	Твердость по Шору
BR 0007	18	43	50	64	20	7	7.0	M 6	9	60
BR 0025	33	56	66	85	25	11	8.0	M 8	50	60
BR 0050	45	76	92	114	35	14	10.0	M 10	80	60
BR 0100	53	96	110	136	40	15	11.5	M 10	150	60
BR 0200	58	101	124	151	45	13	11.5	M 10	220	60
BR 0400	78		120	150	63	18	14.5	M 12	500	60
BR 0600	100		160	200	85	25	14.5	M 16	750	60
BR 1500	186		250	310	160	43	18.0	M 24	2500	60